CONFIGURAÇÃO DE PENAS P/ PLOTAGEM

COR		ESP.
1	07	0,1
2	07	0,2
3	07	0,3
4	07	0,4
5	07	0,5
6	07	0,6
7	07	0,25
8	07	0,09
9	07	0,15
140	140	0,15
162	162	0,15

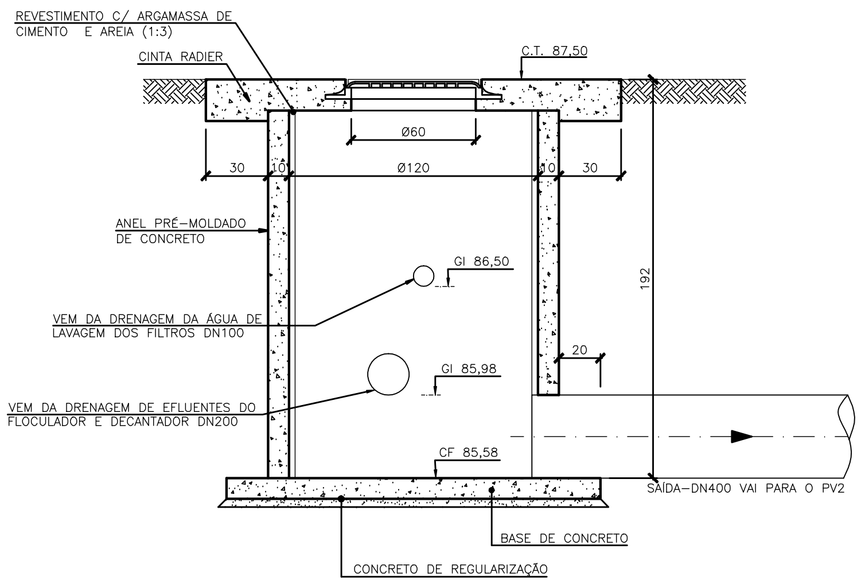

DETALHE – PV1
ESC. 1/20

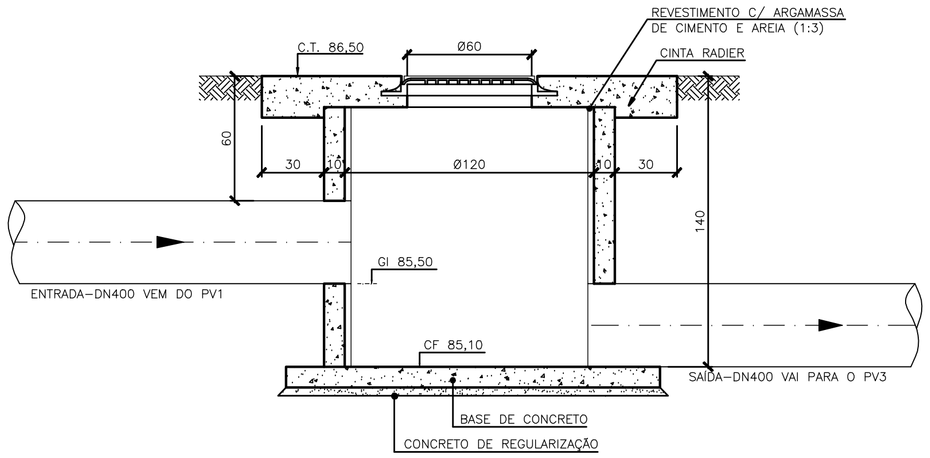

DETALHE – PV2
ESC. 1/20

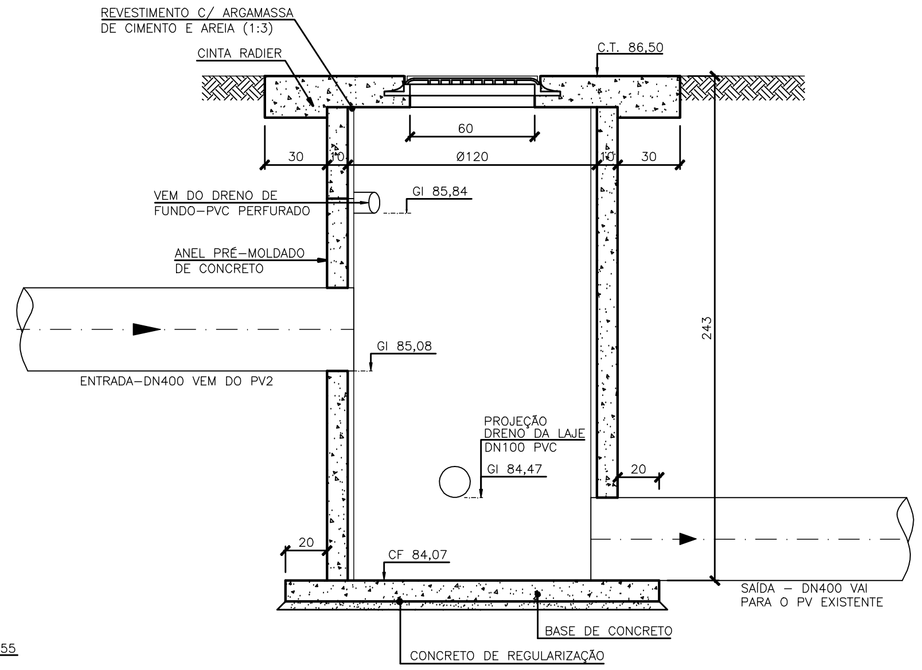

DETALHE – PV3
ESC. 1/20

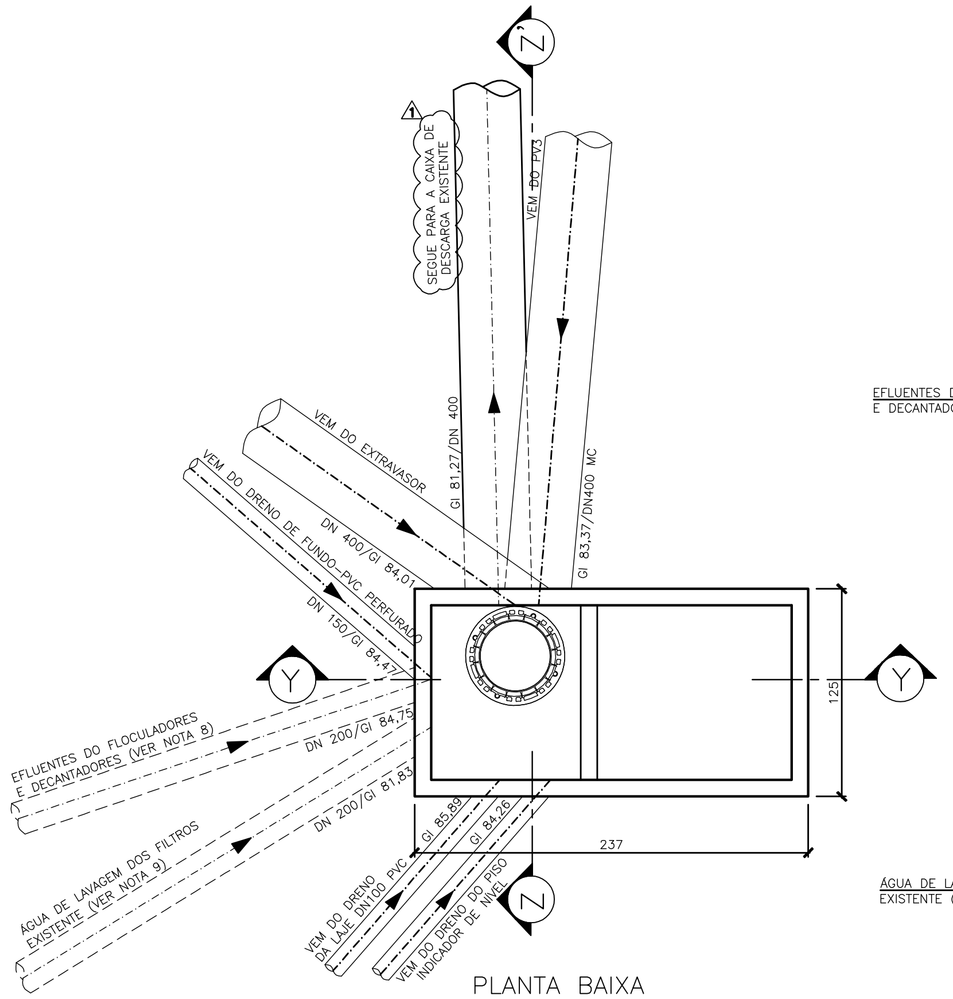

PLANTA BAIXA

DETALHE – PV EXISTENTE
ESC. 1/25

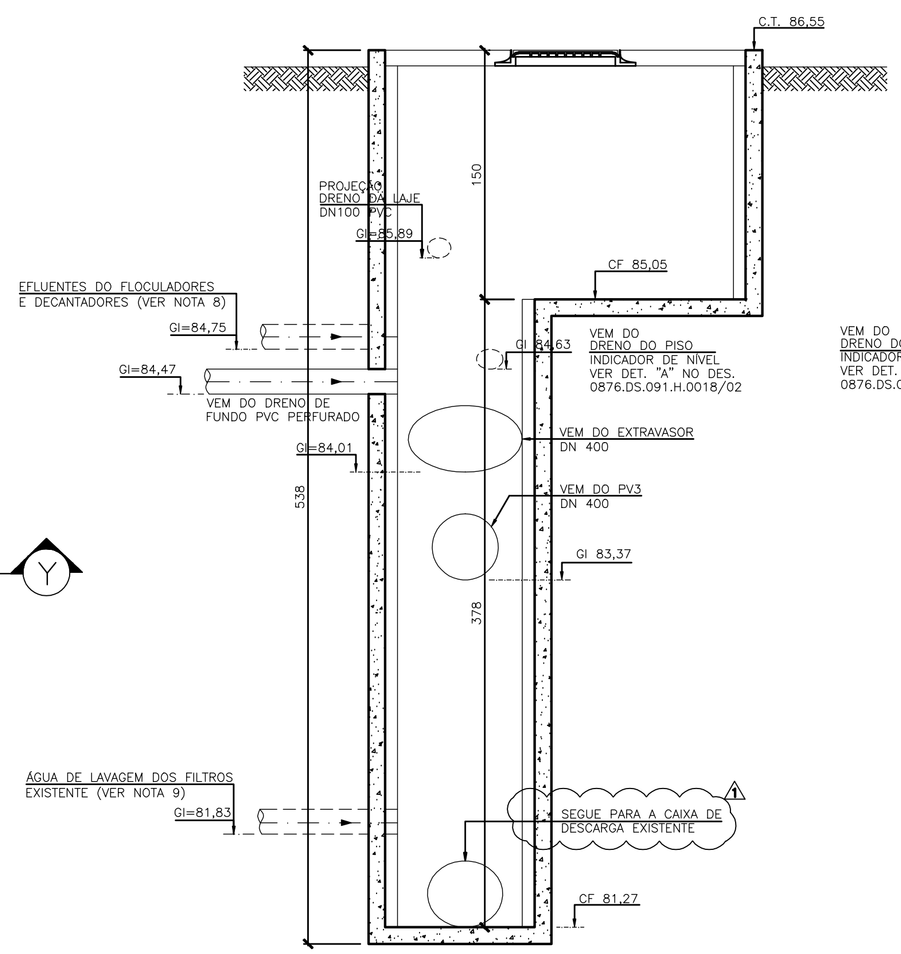

CORTE YY'

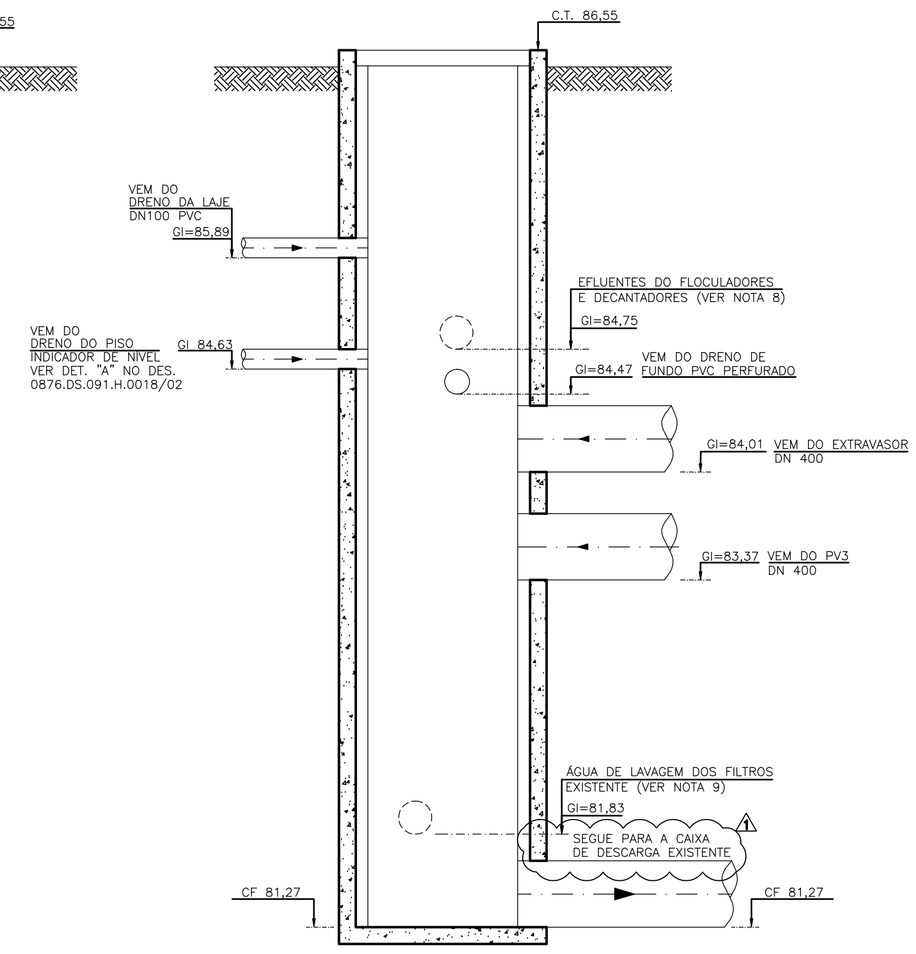

CORTE ZZ'

NOTAS:

1–DIMENSÕES EM CENTÍMETRO, ELEVAÇÕES EM METRO, DIÂMETROS EM MILÍMETRO, EXCETO ONDE INDICADO.
2–PARA PLANTA NÍVEL INTERMEDIÁRIO, VISTA SUPERIOR, FACHADA FRONTAL E LISTA DE MATERIAL, VER DES. Nº 0876–DS–091–H–0019.
3–
4–PARA PLANTA DE URBANIZAÇÃO E SITUAÇÃO, VER DES. Nº 0876–DS–091–H–0001.
5–PARA TUBULAÇÕES EXTERNAS, VER DES. Nº 0876–DS–091–H–0002.
6–PARA CORTES BB, CC, DD, EE E YY, VER DES. Nº 0876–DS–091–H–0020.
7–PARA TANQUE DE CONTATO, VER DES. Nº 0876–DS–091–H–0011.
8–A TUBULAÇÃO DE DESCARGA DO FLOCURADOR E DECANTADOR DA ETA EXISTENTE DEVERÁ SER DESATIVADA, COMO ESTA TUBULAÇÃO ENCONTRA–SE EM UMA COTA MUITO SUPERFICIAL, HAVERÁ INTERFERENCIA COM O TANQUE DE CONTATO E RESERVATÁRIO.
9–A TUBULAÇÃO DE DESCARGA DA ÁGUA DE LAVAGEM DOS FILTROS EXISTENTES DEVERÁ SER DESATIVADA. COMO ESTÁ TUBULAÇÃO ENCONTRA–SE EM COTAS MAIS PROFUNDAS QUE O FUNDO DO TANQUE DE CONTATO E DO RESERVATÁRIO, O PROJETO DE FUNDAÇÃO IRÁ DETERMINAR SE ESTÁ TUBULAÇÃO PODERÁ SER MANTIDA DURANTE AS OBRAS DA ETA PROJETADA.

ESTE DESENHO É PROPRIEDADE DA COMPANHIA ESPÍRITO SANTENSE DE SANEAMENTO – CESAN E NÃO PODE SER COPIADO SEM SUA AUTORIZAÇÃO.

NÚMEROS	TÍTULOS
PRINCIPAIS DESENHOS DE REFERÊNCIA	

Nº	LOCAL	DISCRIMINAÇÃO	DES.	DIV.	GER.	DATA
1	ETEP	INCLUSÃO DO DESTINO PARA O ESCOAMENTO DA PV EXISTENTE	LBS	–	–	22.03.13

REVISÃO

CANCELA E SUBSTITUI O DESENHO NÚMERO:

CANCELADO E SUBSTITUÍDO PELO DESENHO NÚMERO:

CENTRO DE DOCUMENTAÇÃO
RECEBIDO: / /
Nº DOC.: ASS.:
APROVAÇÃO CESAN:
ASS.: MATR.:
UNID.: DATA: / /
ESTA APROVAÇÃO NÃO ISENTA A CONTRATADA DE SUAS RESPONSABILIDADES LEGAIS.

EMITENTE: ARCADIS logos

PROJETADO:	COORDENADOR:
ARTUR AUGUSTO OLIVEIRA NEVES	ARTUR AUGUSTO OLIVEIRA NEVES
CREA: 045302/D REGIÃO: RJ	CREA: 045302/D REGIÃO: RJ
DESENHO: Linnychler	Nº DES. PROJETISTA:
DATA: 15 / 03 /2013	0876.DS.091.H.0028/01

RESPONSÁVEL TÉCNICO: ENGº ARTUR AUGUSTO OLIVEIRA NEVES
CREA: 045302/D REGIÃO: RJ ART Nº: 0820110020948 DATA: 22/02/2011.

EMISSÃO CESAN	DATAS
PROJETADO:	
CREA:	
DESENHADO:	
VERIFICADO: ENGº NESTOR GORZA JUNIOR	
DIVISÃO: ENGº NESTOR GORZA JUNIOR	
GERÊNCIA: ENGº DOUGLAS OLIVEIRA COUZI	

CESAN

MUNICÍPIO: SANTA LEOPOLDINA | DISTRITO: SEDE | BAIRRO: SEDE

NOME DO EMPREENDIMENTO: AMPLIAÇÃO DO SISTEMA DE ABASTECIMENTO DE ÁGUA DE SANTA LEOPOLDINA

TÍTULO: AMPLIAÇÃO NO SISTEMA DE ABASTECIMENTO DE ÁGUA DE SANTA LEOPOLDINA
PROJETO HIDRÁULICO – DETALHAMENTO DOS POÇOS DE VISITA
PV1, PV2, PV3 e PV EXISTENTE

ESCALA:	FOLHA:	Nº CESAN	REV:
INDICADA	1/1	A-000-000-00-0-XX-0000	01